●防雨形

外形図
BW9UWBA-3A，BW9UWBA-3B
BW9UWCA-3，BW9UWGA-3

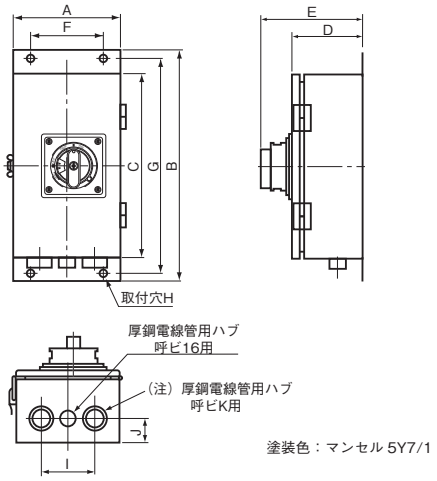

外形図
BW9UWHA-3

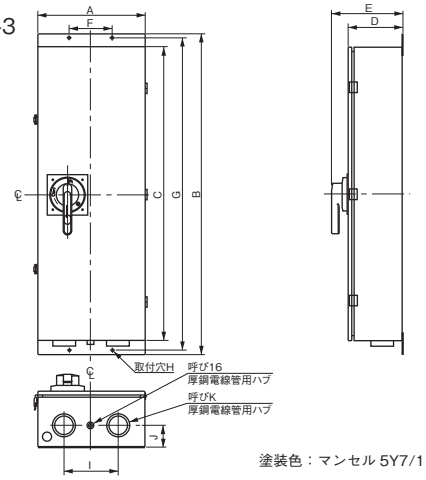

配線方法

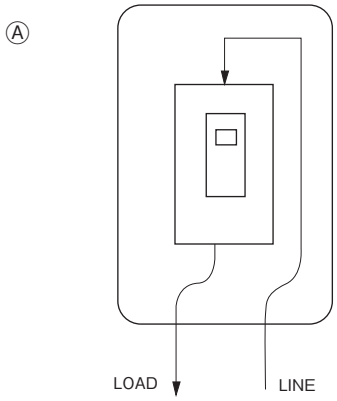

基本形式〔商品コード〕	本体適用形式（基本名称）		納期	配線方法	外形寸法〔mm〕										
	FAB	ELB			A	B	C	D	E	F	G	H	I	J	K
BW9UWBA-3A	BW32 BW50（HAG形除く） BW63	EW32 EW50（HAG形除く） EW63	○	Ⓐ	170	370	300	120	184.5	120	350	φ6	90	40	28
BW9UWBA-3B	BW100	EW100	○	Ⓐ	200	470	400	120	184.5	140	450	φ6	110	40	36
BW9UWCA-3	BW50HAG BW125	EW50HAG EW125		Ⓐ	200	470	400	120	185	140	450	φ6	110	40	36
BW9UWGA-3	BW250	EW250		Ⓐ	250	570	500	120	185	180	550	φ6	130	50	54
BW9UWHA-3	BW400	EW400		Ⓐ	400	1200	1100	207	270	160	1170	φ8.5	200	80	70

◎	標準品	○	準標準品		受注品	F