用途例・使用例

スーパーコンパクトシリンダSSDシリーズ

圧入作業工程に

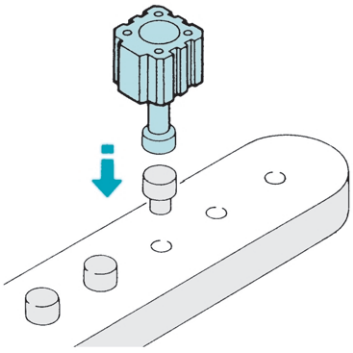

掲載ページ ❶-40〜❶-45

小形コンパクトシリンダMSDシリーズ

クランプ作業工程に

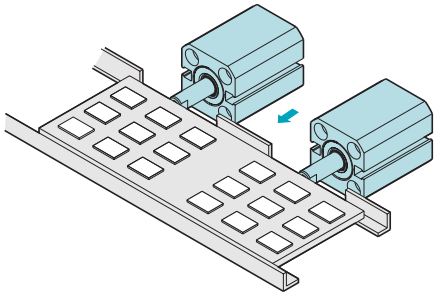

掲載ページ ❶-40〜❶-45

小形ガイド付コンパクトシリンダMSDGシリーズ

コンパクトな部品送り工程に

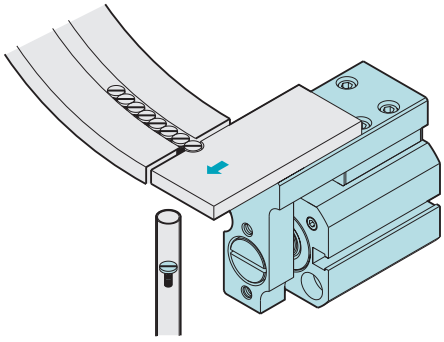

掲載ページ ❶-43

扁平シリンダコンパクト・デミFC＊シリーズ

ぴったりならべて使用する用途に

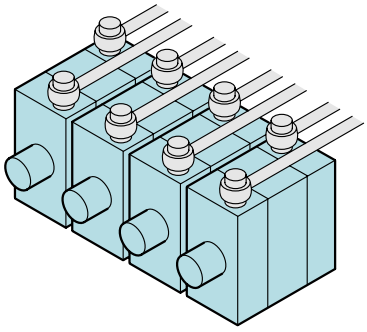

掲載ページ ❶-47

ハイスピードシリンダHCAシリーズ

樹脂成型機取り出しロボットとして

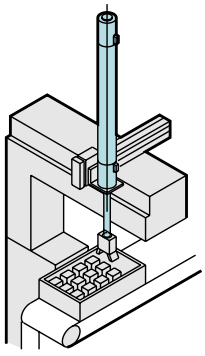

掲載ページ ❶-71

テーブル形ロータリーアクチュエータGRCシリーズ

部品供給工程に（ラックピニオン式）

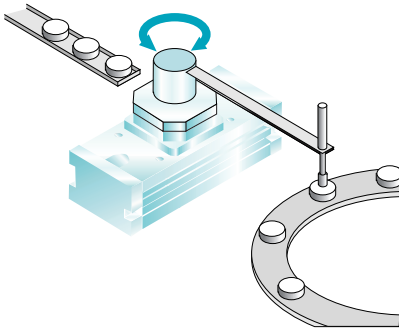

掲載ページ ❶-89