防 振 ゴ ム

倉敷化工(株)

226652

- 取付方向によって、圧縮方向、せん断方向のほか傾斜方向にも使用でき、広い応用性を持っています。
- 小形で大きいばね定数を有しますので取付けスペースが小さいです。

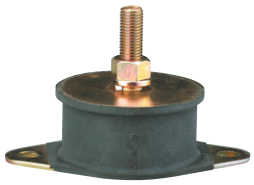

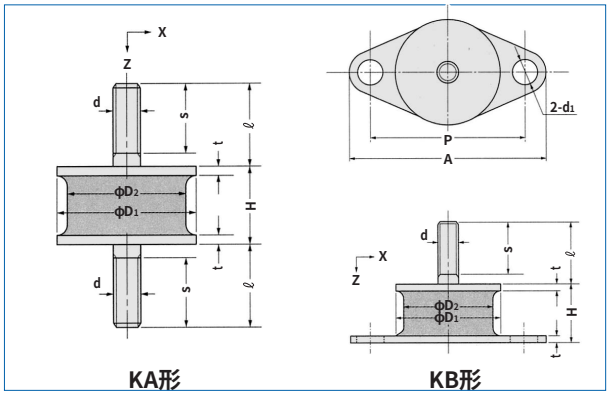

■KA形・KB形丸形防振ゴム

KA形		KB形		Z方向支持荷重（N）	許容荷重(N)		主要寸法（mm）								
形　番	価格	形　番	価格		Z方向	X方向	D_1	H	t	d	ℓ	s	A	P	d_1
KA- 8	190			～ 21	36	7	8	11	1	M3	10	9			
KA- 10	200			～ 34	58	9.8	10	13	1	M4	10	9			
KA- 12	200			～ 78	110	25	12	16	2	M5	12	11			
KA- 15	220			～ 130	160	34	15	15	2	M5	15	12			
KA- 20	290	KB- 20	330	～ 160	280	69	20	15	2	M6	15	13	49	36	7
KA- 20-20H	300	KB- 20-20H	340	～ 98	180	49	20	20	2	M6	15	13	49	36	7
KA- 25	380	KB- 25	430	～ 250	490	98	25	18	2.3	M6	18	16	56	42	7
KA- 25-27H	410	KB- 25-27H	450	～ 160	310	59	25	27	2.3	M6	18	16	56	42	7
KA- 30	430	KB- 30	520	～ 450	890	170	30	18	2.3	M8	24	20	62	48	7
KA- 30-26H	440	KB- 30-26H	570	～ 300	610	120	30	26	2.3	M8	24	20	62	48	7
KA- 35	490	KB- 35	550	～ 490	980	250	35	26	2.3	M8	24	20	69	53	9
KA- 35-35H	530	KB- 35-35H	560	～ 370	740	200	35	35	2.3	M8	24	20	69	53	9
KA- 40	560	KB- 40	640	～ 930	1810	360	40	25	2.3	M8	30	25	76	60	9
KA- 40-33H	630	KB- 40-33H	740	～ 540	1100	250	40	33	2.3	M8	30	25	76	60	9
KA- 45	760	KB- 45	880	～ 830	1700	290	45	34	3.2	M8	29	25	78	63	9
KA- 45-45H	830	KB- 45-45H	960	～ 650	1300	210	45	45	3.2	M8	29	25	78	63	9
KA- 50	830	KB- 50	950	～ 1230	2500	590	50	27	3.2	M10	30	25	93	73	11.5
KA- 50-40H	970	KB- 50-40H	1,020	～ 880	1800	390	50	40	3.2	M10	30	25	93	73	11.5
KA- 55	1,100	KB- 55	1,230	～ 1200	2400	400	55	40	3.2	M10	35	30	98	78	11.5
KA- 55-54H	1,230	KB- 55-54H	1,350	～ 1100	2300	390	55	54	3.2	M10	35	30	98	78	11.5
KA- 60	1,100	KB- 60	1,230	～ 1860	3700	750	60	30	3.2	M12	35	35	104	84	11.5
KA- 60-34H	1,170	KB- 60-34H	1,250	～ 2110	4200	930	60	34	3.2	M12	35	35	104	84	11.5
KA- 60-58H	1,460	KB- 60-58H	1,560	～ 1400	2700	590	60	58	3.2	M12	35	35	104	84	11.5
KA- 65	1,880	KB- 65	1,980	～ 2300	4400	640	65	34	3.2	M12	35	35	116	92	11.5
KA- 65-50H	2,040	KB- 65-50H	2,150	～ 1800	3500	540	65	50	3.2	M12	35	35	116	92	11.5
KA- 75	2,000	KB- 75	2,170	～ 2900	5900	880	75	42	4.5	M12	45	45	126	102	11.5
KA- 75-63H	2,690	KB- 75-63H	2,880	～ 2100	4100	710	75	63	4.5	M12	45	45	126	102	11.5
KA- 80	2,100	KB- 80	2,250	～ 4170	8300	2000	80	40	4.5	M12	45	45	136	108	13.5
KA- 80-55H	2,520	KB- 80-55H	2,710	～ 2900	5900	1100	80	55	4.5	M12	45	45	136	108	13.5
KA- 90	2,920	KB- 90	2,980	～ 3700	7500	1200	90	50	4.5	M12	45	45	141	117	13.5
KA- 90-76H	4,440	KB- 90-76H	4,540	～ 2900	5900	1200	90	76	4.5	M12	45	45	141	117	13.5
KA-100	3,310	KB-100	3,250	～ 6200	12400	2500	100	50	4.5	M16	55	55	166	134	13.5
KA-100-70H	5,460	KB-100-70H	5,460	～ 3580	7200	1720	100	70	4.5	M16	55	55	166	134	13.5
KA-120	6,190	KB-120	7,230	～ 7700	15400	3090	120	60	8	M16	51	55	210	160	18
KA-150	10,170	KB-150	10,270	～12700	25500	5100	150	62	8	M20	55	55	250	190	22

注）KA形は、六角ナット、スプリングワッシャ各2ヶ付、KB形は各1ヶ付です。ゴム材質は天然ゴム配合硬さ60とします。但し、KA8、10は45とします。

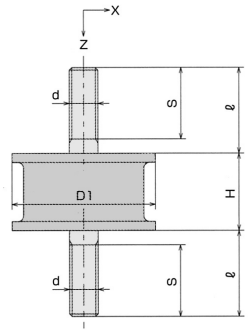

- 防振ゴムの高さは50mm一定です。
  偏荷重により支持点荷重が異なっても設計、施工が容易です。

■KHA形高さ一定シリーズ防振ゴム

形　番	価格	標準寸法（mm）					圧縮Z方向許容荷重 N(kgf)	剛性比 Kx/Kz
		D	H	d	ℓ	s		
KHA- 55	1,210	55	50	M12	35	35	1760（180）	0.19
KHA- 65	1,540	65	50	M12	35	35	2550（260）	0.18
KHA- 75	2,150	75	50	M12	45	45	3720（380）	0.18
KHA- 80	2,350	80	50	M12	45	45	4510（460）	0.17
KHA- 90	3,460	90	50	M12	45	45	6080（620）	0.16
KHA-100	3,940	100	50	M16	45	45	9500（970）	0.14

RoHS